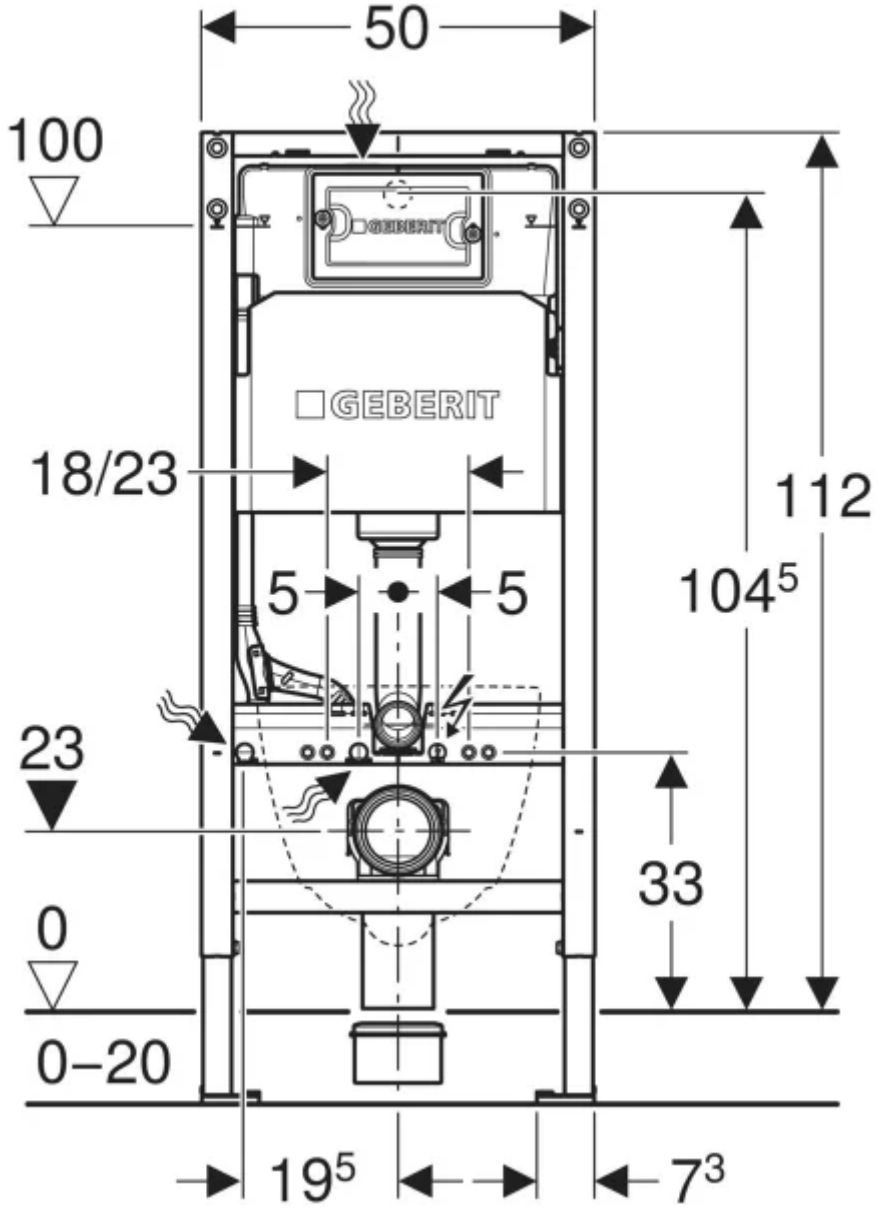
50
100
GEBERIT
18/23
112
5
5
104⁵
23
33
0
0–20
19⁵
7³

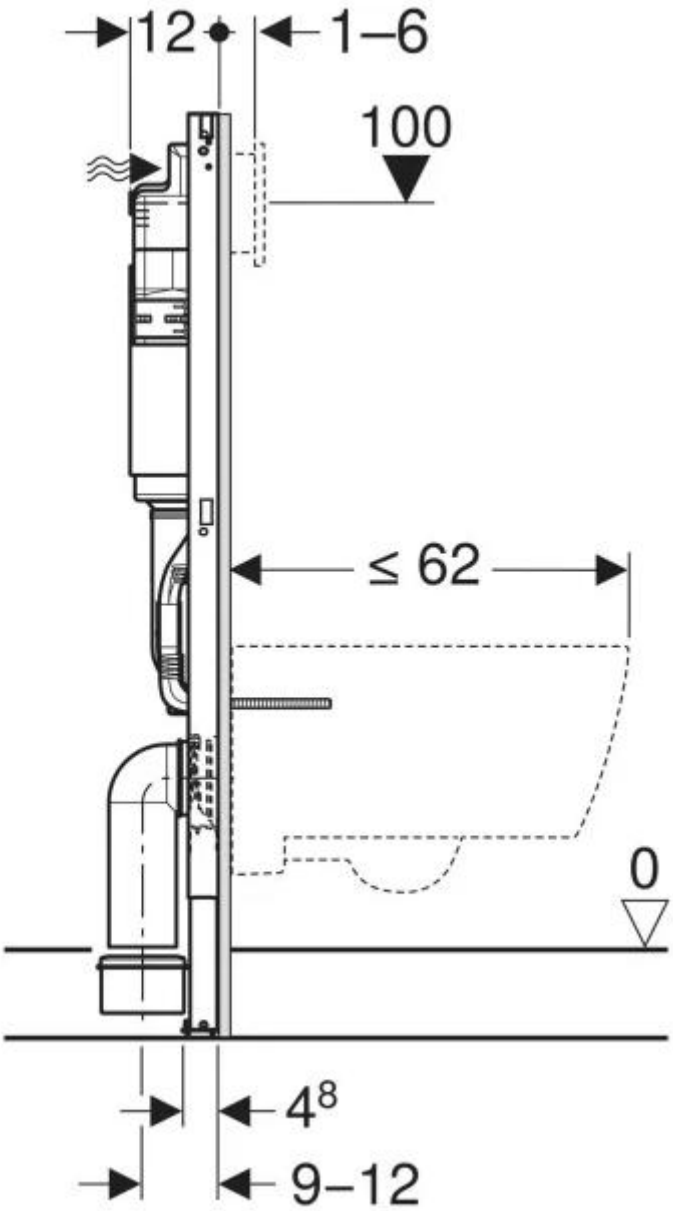
12
1–6
100
≤ 62
0
4⁸
9–12